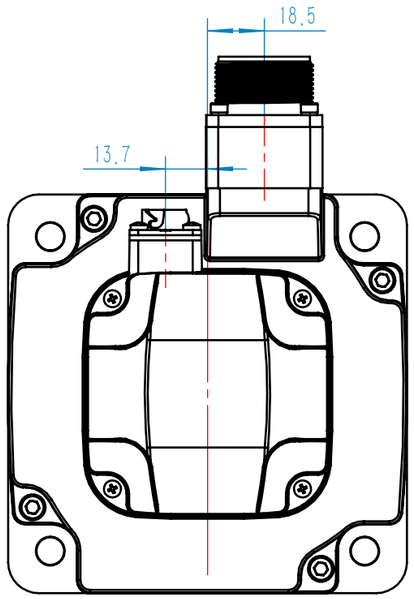

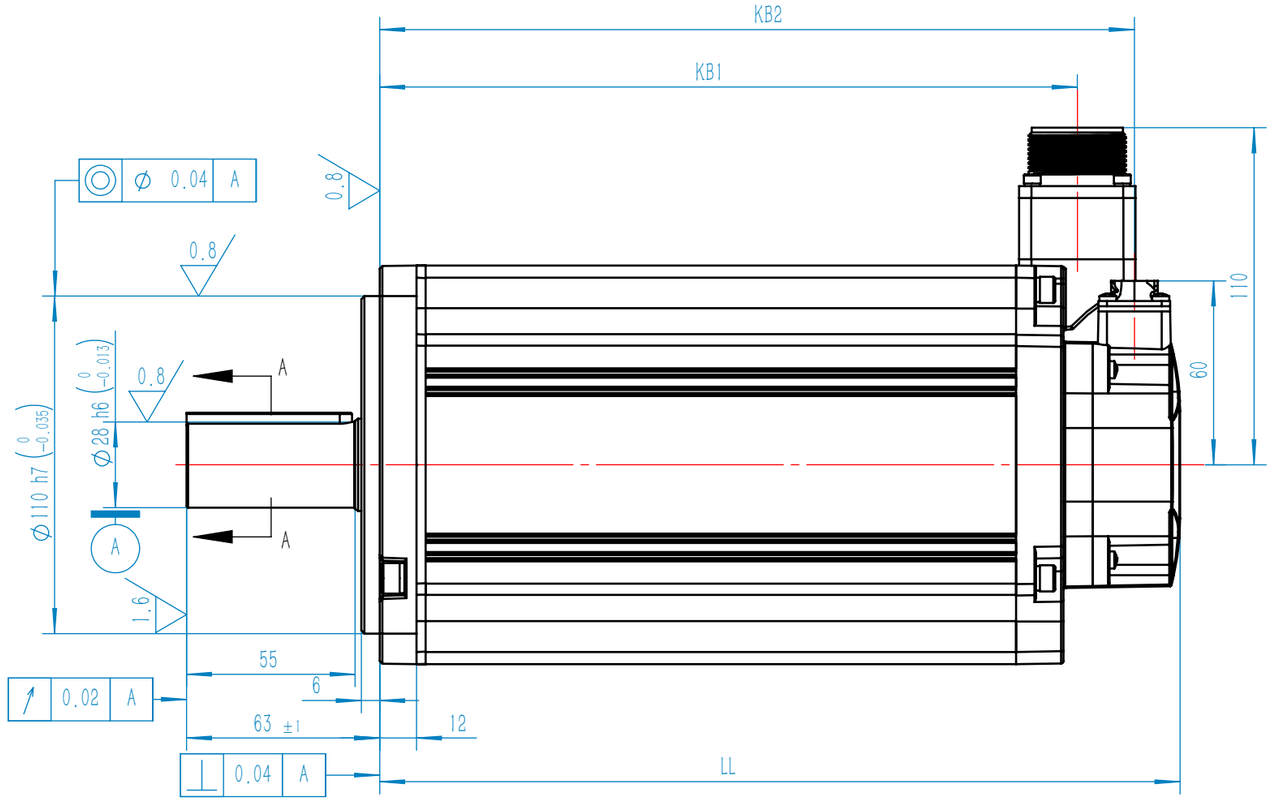

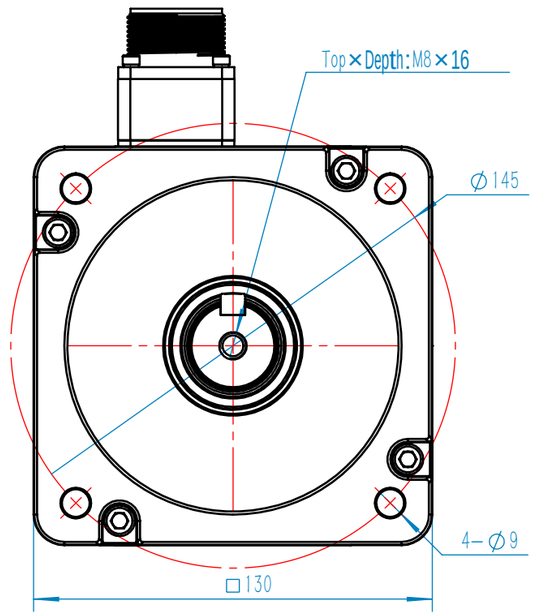

引出线标识 Pin No.	编码器插座引出线定义 (12pin，7A) Encoder connector specification (12pin，7A)	编码器插头 Encoder connector
1	SD+	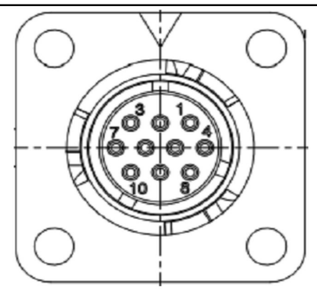
2	SD-	
3	BAT+	
4	BAT-	
5	/	
6	/	
7	Gnd	
8	Vcc	
9	/	
10	FG	

动力线插座引出线定义 (9pin,13A+23A) Power cable connector specification (9pin,13A+23A)	引出线标识 Pin No.	动力线插头 Power cable connector
U	B	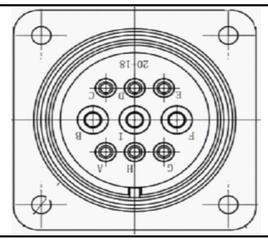
V	I	
W	F	
FG	C	
FG	D	
B1	G	
B2	H	

注：若电机不带制动器，则动力线插座无B1、B2信号
Note:If motor without holding brakes,there is no B1 and B2 signal on the Power cable connector

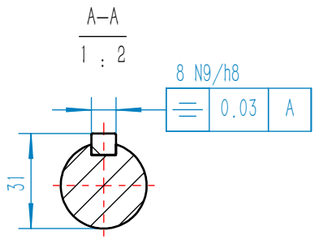

技术说明(Note)：
1.带油封电机，油封材质为氟橡胶，正常工作使用要求：压力≤0.04MPa
For mortor with oil seal,oil seal material is fluorine rubber,normal operation requirements:pressure≤0.04MPa

电机型号 Motor model	编码器类型 Encoder model	电机重量 (Kg) Weight (Kg)	电机本体尺寸 (mm) External dimensions (mm)		
			LL	KB1	KB2
EM3A-30ALA2 1/2 4	L：23位绝对值编码器 L：23 bit absolute encoder	10	194	160.5	179
EM3A-30DLA2 1/2 4		10	194	160.5	179
EM3A-40DLA2 1/2 4		12	221	187.5	206
EM3A-50DLA2 1/2 4		15.5	261	227.5	246